F-Tech

ГРУППА КОМПАНИЙ ЧВЦМ EST. 2008

РОССИЙСКИЕ ТЕХНОЛОГИИ
ДЛЯ РАЗВИТИЯ ПРОМЫШЛЕННОСТИ

РОССИЙСКИЙ ПРОИЗВОДИТЕЛЬ ФРЕЗЕРНЫХ СТАНКОВ

- Производство вертикально-фрезерных станков с ЧПУ со столами до 2000 х 900 мм с количеством управляемых осей до 5
- Комплексные поставки оборудования из Китая «под ключ».



FMC

Вертикально-фрезерные станки 3+2 координаты



FVT

5-осевые фрезерные станки

История компании

F-TECH® сегодня - российский производитель металлообрабатывающего оборудования и поставщик комплексных решений для промышленности.

2008

История компании начинается в 2008 году с производственного предприятия “Челябвторцветмет”

2021

Создано ООО ТД “Вторцветмет”
для комплектации производств
современным металлообрабатывающим оборудованием.

2021-2022

Заключено более 12 контрактов
с ведущими китайскими производителями

50+

Поставлено и запущено свыше 50 единиц оборудования

Сегодня

F-TECH развивает собственное российское производство и комплексные поставки оборудования из китая “под ключ”







Производственный цикл ВЦМ

Собственная производственная площадка объединяет сборочные участки, участки хранения готовых станков, участок листообработки, покраски, механической обработки, склад станочных комплектующих и узлов.

- Собственная площадка, где проходит сборка, тестирование и хранение готовых станков
- Современное производственное оборудование
- Сервисное сопровождение, поддержка клиентов и поставки запасных частей
- Инженерная поддержка проектов в области подборки оборудования и ввода в эксплуатацию
- Собственная логистика — контроль поставки оборудования на всех этапах, от завода до ввода в эксплуатацию.







Уникальное оборудование ВЦМ

Имея в распоряжении компании специализированное оборудование, станины и элементы станин станков F-TECH® фрезеруются, шлифуются и пришабриваются непосредственно на производстве ВЦМ.

Производство в России

Сборка и подготовка оборудования

Инновационные решения





Российское производство 3 и 5-осевых фрезерных станков

F-TECH® производит в России современные металлообрабатывающие станки для решения широкого спектра производственных задач - от универсальной 3-осевой обработки до сложной 5-осевой обработки деталей.



FMC
Вертикально-фрезерные станки
3+2 координаты

- обработка по осям **X, Y, Z**
- фрезерование, сверление и обработка плоскостей
- решение для серийного и единичного производства
- Исполнение 3+2



FVT
5-осевые фрезерные станки

- одновременная обработка по **5 координатам**
- обработка сложных поверхностей за одну установку
- сокращение количества переустановок детали

Фрезерные станки в наличии на складе ВЦМ в Челябинске

Популярные модели фрезерных станков F-TECH® в наличии.



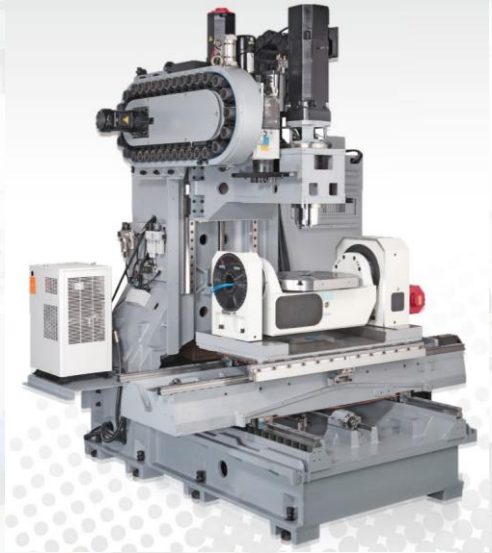

Размеры столов от 700x400 мм до 2000x900 мм
Системы ЧПУ FANUC 0i-MF PLUS / GSK025iMC / Siemens 828D / DELTA / FMS-3500
Шпиндели до 20 000 об.мин
(BBT-40 / HSK-63A / BT-50)

Исполнение ВОЦ с предустановленным наклонно-поворотным столом диаметрами 200 / 320 / 400 мм с возможностью полноценной 5-ти осевой обработки,
а также в режиме 3+2

Фрезерные станки в наличии на складе ВЦМ в Челябинске

5-ти осевые центры F-TECH® с интегрированным наклонно-поворотным столом.



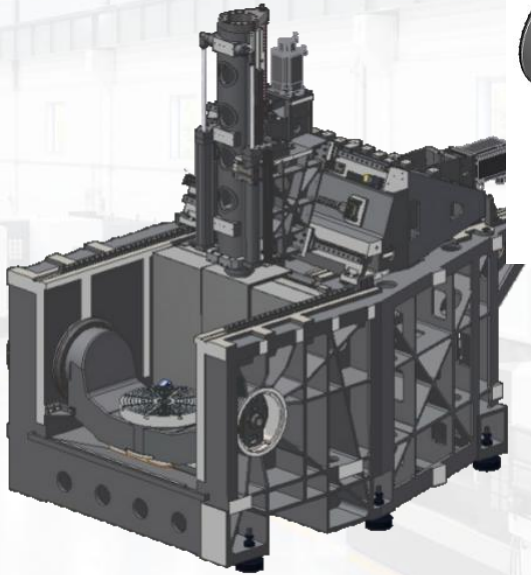

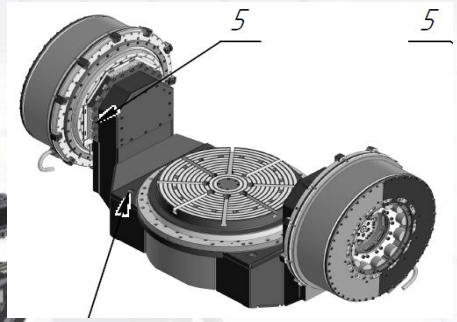

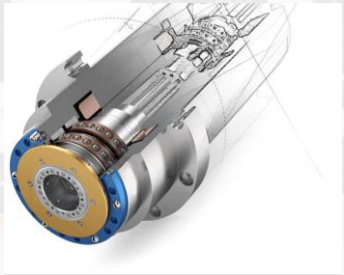

Модельный ряд Ø 650 / Ø 800 мм столы
Скорость шпинделя до 24 000об.мин
Скорость линейных перемещений до 48 м/мин
Системы ЧПУ Siemens ONE / GSK-25iMC / FMS-3500
Точность ±0,003 мм

Складская программа ВЦМ (Токарные станки)

Популярные модели токарных станков F-TECH® в наличии.



Токарный станок с ЧПУ FLM-508-YC
Параметры обработки: Ø прутка 65 мм,
макс. длина обработки 520 мм;
противошпиндель, ось Y
Точность ±0,003 мм



Токарный станок с ЧПУ FK61125/3000 макс.
Параметры обработки: Ø 1500 мм (валы до Ø 600 мм),
длина обработки 1500 / 3000 мм

Складская программа ВЦМ (Токарные станки)

Популярные модели токарных станков F-TECH® в наличии.



Токарный станок с ЧПУ FTL-6510
Параметры обработки: макс. Ø 400 мм,
длина обработки 550 / 750 / 1000 мм



Токарный полуавтомат с цанговым патроном ТСК-6340S
Параметры обработки: Ø прутка 40 мм,
макс. длина обработки 200 мм

Лазерные и гибочные станки F-TECH® на складе ВЦМ

Модели лазерных и гибочных станков F-TECH® в наличии в Челябинске



Станок лазерной резки KCL 6020
Длина стола до 12000 мм, ширина до 3,5 мм, мощность источника до 30 kWt
Сменный стол (ОПЦИЯ)



Электрогидравлический синхронный листогибочный пресс с ЧПУ — рабочая длина 4000 мм.
Усилие гиба до 350 тн

Товарное предложение F-TECH® от ВЦМ

Шлифовальные станки



Горизонтально - расточные станки



Токарные станки с ЧПУ



Горизонтально - фрезерные центры с ЧПУ



Токарно - карусельные и вертикально - токарные с ЧПУ



Токарно - фрезерные центры (Multitask series)

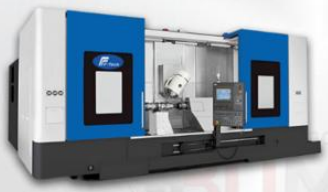

Токарные с прямой станиной с ЧПУ



Универсальные токарные станки с УЦИ



5-ти осевые фрезерные станки



Листообработка



Логистика ВЦМ - международная логистика промышленного оборудования

Благодаря **собственному автопарку тяжёлых грузовиков** компания ВЦМ обеспечивает оперативную доставку оборудования F-TECH от заводов-изготовителей до предприятия заказчика.

Собственный офис в Шанхае **F-TECH INDUSTRIALS COMPANY** обеспечивает прямое взаимодействие с китайскими производителями, контроль отгрузки оборудования и его перемещения на склад в Китае.

Сроки и условия поставки фиксируются в договоре. Полный комплект необходимой документации и контроль каждого этапа позволяют обеспечить своевременную доставку и сохранность оборудования.

ВЦМ контролирует весь маршрут поставки — от завода-изготовителя до цеха заказчика.







КОНТАКТЫ

ООО ТД “ВЦМ”

От проекта до детали - станки под весь спектр металлообработки

АДРЕС

454008, г. Челябинск, ул. Мастеровая, д. 8, офис 31

ТЕЛЕФОН

+7 (351) 200-23-11 (основной) +7 (351) 7000-900 (отдел продаж)

САЙТ

основной ftech-cnc.ru склад sklad.vcm74.ru логистика logistic.vcm74.ru

РЕКВИЗИТЫ

ИНН 7447142689 • КПП 744801001

ДИРЕКТОР

Смолин Александр Сергеевич

E-mail: sales@vcm74.ru marketing@vcm74.ru

